Serie | 6 Micro ondes

HMT82M624 - Blanc
Micro-ondes

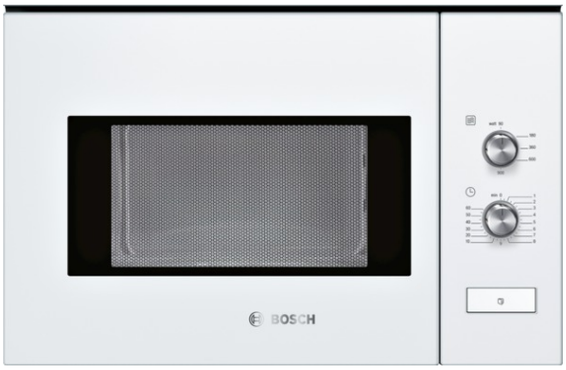

Micro-ondes encastrable permettant de décongeler, réchauffer et cuisiner

- **ColorGlass :** une superbe alternative à l'inox grâce à la façade en verre blanche.
- **Design sans cadre:**installation facile dans le meuble de cuisine et facile à nettoyer.

Données techniques

Type de four à micro-ondes :	MO uniquement
Type de commandes :	Mécanique
Couleur de la façade :	Blanc
Dimensions du produit (mm) :	382 x 594 x 388
Dimensions de la cavité (mm) :	208.0 x 328.0 x 369.0
Longueur du cordon électrique (cm) :	130
Poids net (kg) :	18,0
Poids brut (kg) :	20,0
Code EAN :	4242002788623
Puissance maximum du micro-ondes :	900
Puissance de raccordement (W) :	1450
Intensité (A) :	10
Tension (V) :	220-230
Fréquence (Hz) :	50
Type de prise :	Fiche cont.terre/Gard.fil ter.

4 242002 788623

Accessoires en option

HEZ86D000 : ACCESSOIRE VAPEUR POUR MICRO-ONDES

Serie | 6 Micro ondes

HMT82M624 - Blanc
Micro-ondes

Micro-ondes encastrable permettant de décongeler, réchauffer et cuisiner

---

Caractéristiques principales :

- Minuterie 60 min
- 5 puissances MO : 900 W, 600 W, 360 W, 180 W, 90 W
- Volume 25 l

Confort/Sécurité :

- Cavité en inox
- Porte en verre, Porte latérale
- Plateau tournant 31,5 cm
- Eclairage intérieur

Données techniques :

- Câble de raccordement avec fiche 1,30 m
- Puissance totale de raccordement : 1,45 kW

Serie | 6 Micro ondes

HMT82M624 - Blanc
Micro-ondes

Montage en angle
micro-ondes

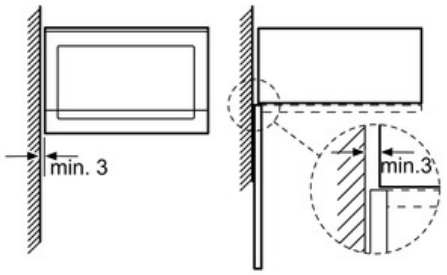

Mesures en mm

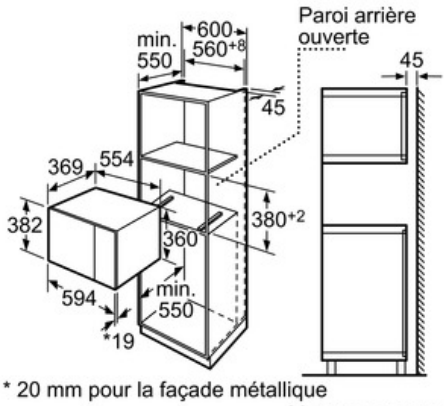

* 20 mm pour la façade métallique
Mesures en mm

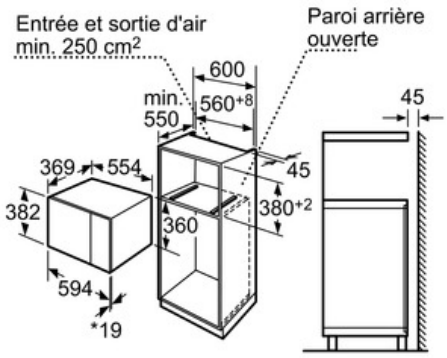

* 20 mm pour la façade métallique
Mesures en mm

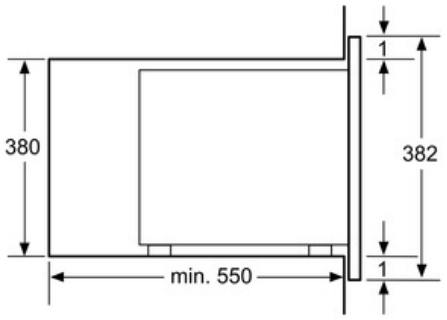

Mesures en mm