Miele

FOUR MULTIFONCTIONS
H 2265-1 B

ligne Elégance

A +

Four multifonctions PerfectClean - Collection Active
Revêtement breveté exclusif Miele pour un nettoyage facile
Paroi arrière catalytique autonettoyante

Classe énergétique **A +**
Grande cavité **76 litres**
5 niveaux d'introduction
Design **Active**
Coloris Inox anti-traces
Bandeau de commande **EasyControl**
Boutons de commandes rétractables
Chaleur pulsée avec résistance annulaire
Montée en T°C rapide avec affichage de la T°C
Fonction départ différée
Fonction fin différée
8 modes de cuisson
Températures préconisées
Régulation électronique des températures de 30 à 250°
Eclairage intérieur halogène
Gradins amovibles sans visserie
Résistance de gril inclinable pour faciliter le nettoyage
Porte tempérée 3 vitres
Porte abattante repose-plat jusqu'à 15 kg
Signal sonore lorsque la température souhaitée est atteinte

Livré avec 1 grille et 1 plat PerfectClean

Informations logistiques

Code EAN :4002516164630
Code SAP : 11108040
Dim. nettes (HxLxP) : 596x595x569mm
Dim. brutes (HxLxP) : 747x671x689 mm
Poids brut : 47 kg / Poids net : 39 kg
Lieu de fabrication : Allemagne
Code douanier : 85166080
Alimentation électrique : 230 V - 50 Hz

Durée de disponibilité des pièces détachées : 11 ans

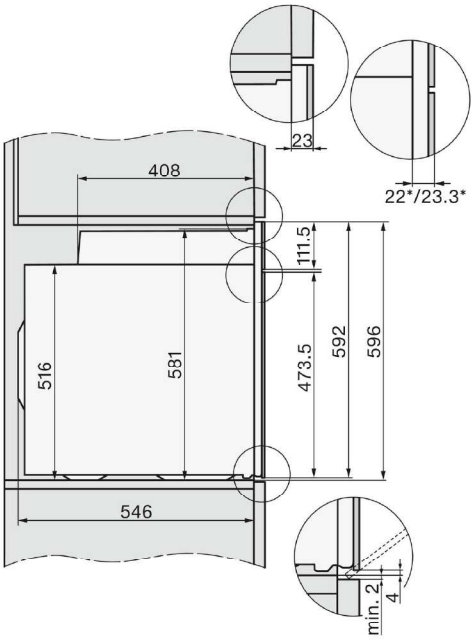

Bandeau de Commande

Cavité monobloc sans soudure apparente pour garantir une répartition homogène de la température et une très grande durabilité de l'appareil année après année.

20 YEARS

Cet appareil a été testé pour vous assurer la plus grande satisfaction. Il a subi des tests équivalents à une durée d'utilisation de 20 ans soit une pyrolyse par mois pendant 20 ans.

Nos fours multifonctions sont fabriqués dans notre usine allemande de Oelde avec la plus grande attention.

*Prix maximum conseillé au 1er Mars 2019
Le fabricant se réserve le droit de modifier les caractéristiques de ses produits