iQ300, Sèche-linge pompe à chaleur, 8 kg
WT45H000FF

A+

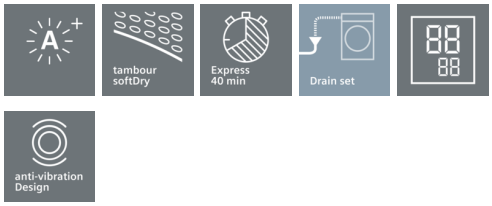

Accessoires en option

WZ27410	KIT DE SUPERP SS TABL BLANC SL WT..R/..X
WZ27400	KIT DE SUPERP+TABL BLANC SL WT..R/WT..X

Sèche-linge pompe à chaleur économique et efficace: classe énergétique A+.

- ✓ Classe d'efficacité énergétique A+: économique sur une échelle allant de A+++ à D.
- ✓ Technologie autoDry: cycles contrôlés par des capteurs intelligents pour un séchage en douceur et précis
- ✓ Programme Outdoor spécial pour un séchage en douceur des microfibres et textiles sport
- ✓ Programme Express: 2Kg de linge séchés en 40 minutes.
- ✓ Filtre easyClean pour un nettoyage facile du filtre condenseur.

Équipement

Données techniques

Type de construction : Pose libre
Top amovible : non
Charnière de la porte : À droite
Longueur du cordon électrique (cm) : 145,0
Hauteur avec top (mm) : 842
Dimensions du produit (mm) : 842 x 598 x 599
Poids net (kg) : 48,592
Gaz à effet de serre fluorés : Non
Type de réfrigérant : R290
Equipement hermétiquement scellé : Oui
Quantité de gaz fluorés (kg) : 0,140
Quantité exprimée en équivalent CO2 (t) : 0,000
Code EAN : 4242003870280
Puissance de raccordement (W) : 600
Intensité (A) : 10
Tension (V) : 220-240
Fréquence (Hz) : 50
Certificats de conformité : CE, VDE
Capacité coton (kg) - NOUVEAU (2010/30/CE) : 8,0
Classe énergétique (2010/30/CE) : A+
Consommation énergétique des sèche-linge électroniques en pleine charge - NOUVEAU (2010/30/CE) : 2,18
Durée du programme coton en pleine charge (min) : 226
Consommation énergétique des sèche-linge électroniques en demi-charge - NOUVEAU (2010/30/CE) (kWh) : 1,28
Durée du programme coton en demi-charge (min) : 137
Contrôle de la consommation énergétique annuelle sur les sèche-linge électroniques - NOUVEAU (2010/30/CE) (kWh) : 270,0
Contrôle de la durée du cycle (min) : 175
Moyenne de l'efficacité énergétique en pleine charge (%) : 81
Moyenne de l'efficacité énergétique en demi-charge (%) : 81
Contrôle du taux d'humidité résiduelle (%) : 81

4 242003 870280

iQ300, Sèche-linge pompe à chaleur, 8 kg
WT45H000FF

Équipement

Caractéristiques principales
- Sèche-linge condensation avec pompe à chaleur
- Classe d'efficacité énergétique A+ sur une échelle allant de A+++ à D.
- Capacité cycle Coton: 8 kg
- Tambour inox 112l, structure coussin d'air
- Consommation électrique annuelle: 270 kWh
- Consommation électrique cycle Coton charge pleine 2.18 kWh / demi-charge 1.28 kWh
- Durée moyenne du cycle Coton charge pleine 226 min / demi-charge : 175 min
- Efficacité de condensation B
- Niveau sonore: 65 dB (A) re 1 pW
- Design antiVibration: stabilité et silence
- Porte en verre cadre gris, blanc

Programmes et options
- Programmes : Coton, Synthétiques, Mix, Outdoor, Serviettes, Minuterie froid 30 min, Minuterie chaud 30 min, Duvet, Express 40 min, Chemises
- Touches (options): Délicat, Anti froissage, Durée du programme, Degré de séchage, Fin différée 24 h
- Cycle anti-froissage 60 min

Confort/Sécurité
- NO_FEATURE
- Technologie autoDry: séchage parfait
- Ecran LED pour temps restant et fin différée 24 h, déroulement du programme, fonctions spéciales
- Signal sonore fin de programme
- Tuyau de vidange
- Sécurité enfants

Caractéristiques techniques
- Dimensions: H 84.2 x L 59.8 x P 59.9 cm
- Hauteur x Largeur appareil: 84,2 cm x 59,8 cm
- Profondeur appareil hors porte: 59,9 cm
- Profondeur appareil porte incluse: 63,6 cm
- Profondeur appareil porte ouverte: 107,0 cm
- Technologie pompe à chaleur avec agent de refroidissement eco-friendly R290 (gaz sans émission à effet de serre)

iQ300, Sèche-linge pompe à chaleur, 8 kg
WT45H000FF
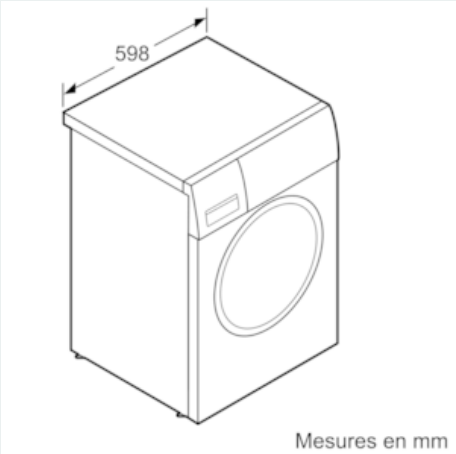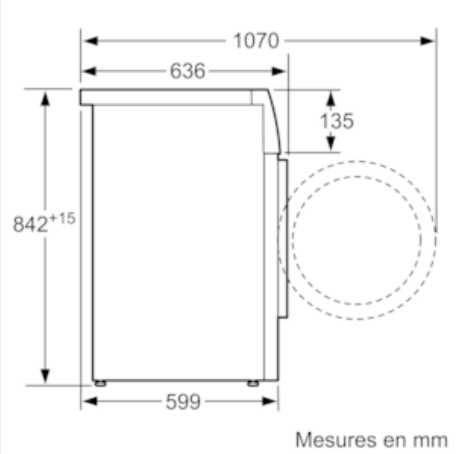
Cotes