iQ700
HB675GBS1
Four intégrable 60 cm

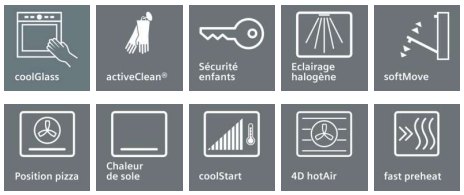

Accessoires intégrés

1 x tôle de cuisson émaillée
1 x grille
1 x lèchefrite pour pyrolyse

Accessoires en option

HZG0AS00 : Câble de raccordement 3m , HZ915003 : PLAT A ROTIR EN VERRE 5,4 L , HZ6BCA0 : LIVRE DE CUISINE , HZ66X650 : Accessory , HZ638370 : Rail télescopique 3 niveau sortie totale , HZ638270 : RAIL TELESCOPIQUE 2NIVEAUX SORTIE TOTALE , HZ638170 : RAIL TELESCOPIQUE 1NIVEAU SORTIE TOTALE , HZ636000 : LECHEFRITE EN VERRE , HZ634000 : , HZ633070 : PLAT ULTRA PROFOND , HZ633001 : Couvercle pour poêle professionnelle , HZ632070 : Lèchefrite , HZ631070 : , HZ625071 : Tôle à griller , HZ617000 : PLAT A PIZZA , HZ327000 : PIERRE A PAIN , HZ29020 : Meuble d'encastrement

Le four vous permet de cuire et rôtir en tout confort et d'atteindre les meilleurs résultats.

- ✓ HotAir 4D : choix flexible d'enfournement .
- ✓ Ecran TFT : bonne visibilité sous tous les angles
- ✓ Le nettoyage pyrolyse : le système automatique pour un nettoyage sans effort.
- ✓ Classe énergie A+ : meilleurs résultats de cuisson.
- ✓ cookControl Plus : préparez remarquablement vos plats.

Équipement

Données techniques

Couleur de la façade : Inox
Type de construction : Encastrable
Système de nettoyage intégré : Pyrolyse
Niche d'encastrement (mm) : 585-595 x 560-568 x 550
Dimensions du produit (mm) : 595 x 594 x 548
Dimensions du produit emballé (mm) : 670 x 680 x 670
Matériau du bandeau : Acier inox
Matériau de la porte : Verre
Poids net (kg) : 38,050
Volume utile du four : 71
Mode de cuisson : , 4D hot air, Chaleur de sole, Convection naturelle, Deep-frozen food special, Gril air pulsé, Gril grande surface, Gril petite surface, Hot Air-Eco, low temperature cooking, maintenir au chaud, Pizza setting, préchauffer
Matériau de la cavité : Email
Nombre de lampe(s) : 1
Certificats de conformité : CE, VDE
Longueur du cordon électrique (cm) : 120
Eclairage intérieur - cavité 1 : 1
Tiroir de four : Montable ultérieurement
Fonction Minuterie du four : Arrêt, Marche, Réveil
Liste des accessoires inclus : 1 x tôle de cuisson émaillée, 1 x grille, 1 x lèchefrite pour pyrolyse
Puissance de l'élément de grillage du four 1 (W) : 2800
Puissance de l'élément de convection - four 1 (W) : 2200
Classe énergétique (2010/30/CE) : A+
Energy consumption per cycle conventional (2010/30/EC) : 0,87
Energy consumption per cycle forced air convection (2010/30/EC) : 0,69
Indice de classe énergétique - NOUVEAU (2010/30/CE) : 81,2
Puissance maximum de raccordement électrique (W) : 3600
Intensité (A) : 16
Tension (V) : 220-240
Fréquence (Hz) : 60; 50
Type de prise : Fiche cont.terre/Gard.fil ter.
Couleur de la façade : Inox
Type d'énergie : Électricité
Certificats de conformité : CE, VDE
Niche d'encastrement (in) : x x
Dimension du produit emballé : 26.37 x 26.37 x 26.77
Poids net (lbs) : 84,000
Poids brut (lbs) : 89
Longueur du cordon électrique (cm) : 120
Poids net (kg) : 38,050
Poids brut (kg) : 40,0

4 242003 672419

Fabriqué par BSH titulaire des droits d'utilisation de la#marque Siemens AG

iQ700
HB675GBS1
Four intégrable 60 cm

Équipement

Nettoyage :
- Nettoyage Pyrolyse
- Gradins et tôle à pâtisserie pyrolysables

Design :
- Ecran TFT intéractif 2,8", avec texte clair
- Monobouton central

Type de four/Modes de cuisson
- Volume 71 l
- 13 modes de cuisson :
- air pulsé 4D, convection naturelle, convection naturelle Eco, chaleur de voûte et de sole, gril grande surface, gril petite surface, gril air pulsé, maintien chaud, cuisson basse température, préchauffage, position pizza, hotAir Eco, coolStart (pour les surgelés)

Confort/Sécurité
- Porte abattante, système softMove : ouverture et fermeture douces assistées
- Température de porte 30 °C
- Préconisation de température
- Affichage de la température
- Contrôle optique de la montée en température
- programmes automatiques
- Préchauffage Booster
- Eclairage halogène
- Sécurité enfants
- Coupure automatique du four
- Indicateur de chaleur résiduelle
- Touche marche
- Interrupteur au contact de la porte
- Ventilateur de refroidissement

Données techniques :
- Classe d'efficacité énergétique (selon norme EU 65/2014) : A+ sur une échelle allant de A+++ à D
- Consommation énergétique chaleur de voûte / de sole : 0.87 kWh
- Consommation énergétique air chaud : 0.69 kWh
- Cavité : 1
- Source de chaleur : électrique
- Volume cavité : 71 l
- Câble de raccordement : 120 cm
- Puissance totale de raccordement : 3.6 kW

Accessoires :
- 1 x tôle de cuisson émaillée, 1 x grille, 1 x lèchefrite pour pyrolyse

iQ700
HB675GBS1
Four intégrable 60 cm

Cotes

Montage avec une table de cuisson.

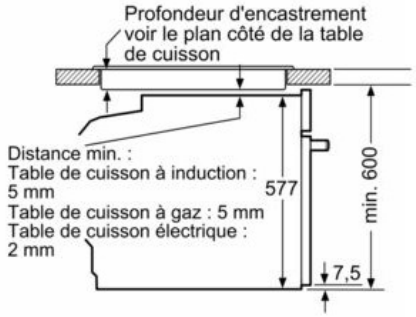

Mesures en mm

Si l'appareil est installé sous une table de cuisson, les épaisseurs de plaque de travail suivantes (le cas échéant y compris la sous-structure) doivent être respectées.

Type de table de cuisson	épaisseur de plaque de travail min.	
	appliqué	affleurant
Table de cuisson à induction	37 mm	38 mm
table de cuisson à induction pleine surface	47 mm	48 mm
table de cuisson à gaz	30 mm	38 mm
table de cuisson électrique	27 mm	30 mm

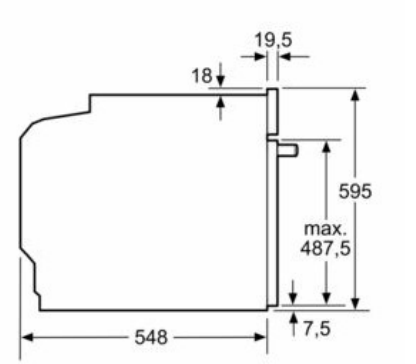

Mesures en mm

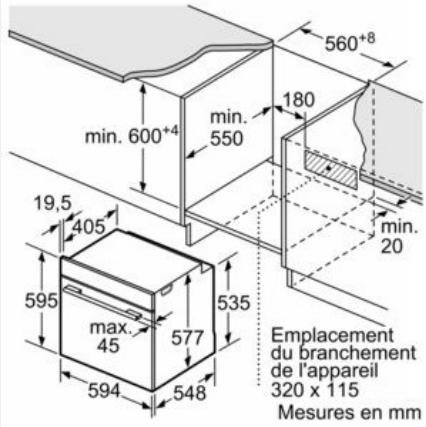

Mesures en mm

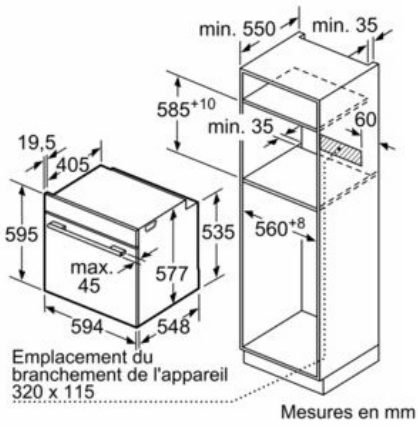

Mesures en mm